Squadretta di giunzione

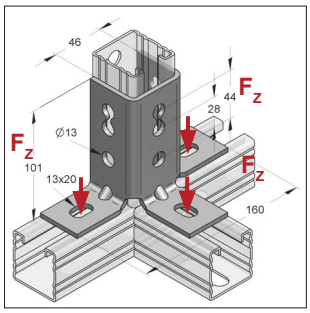

Squdretta di giunzione C 45

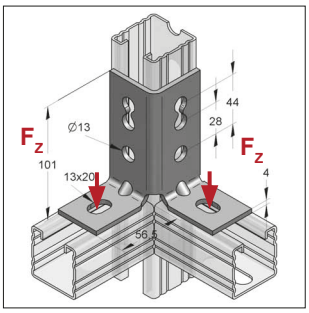

Squadretta di giunzione C 45 90°

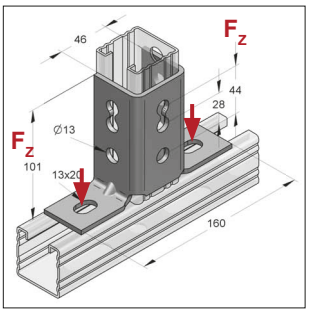

Squadretta di giunzione C 45 180°

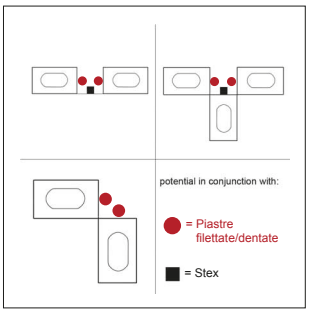

Installazione

Modello/Montaggio:

Tipo binario:	Profilo-C 45
Area d'impiego:	collegamenti di binari di montaggio e strutture

Dati tecnici:

Materiale:	Acciaio
Tipo materiale:	S235JR
Finitura:	Zincatura galvanica (GALV)

TSP®-3 [1)]

[1)] Disponibile anche nella finitura Zinco-Nichel o zincato a caldo (classe di corrosione C3, secondo ISO 9223) per applicazioni in ambiente esterno. Tempi di consegna su richiesta.
[2)] I carichi si riferiscono agli elementi, non alle connessioni
[3)] I carichi si riferiscono agli elementi, fissati al binario.
Nota: Utilizzare la Piastra dentata 2-fori per le connessioni laterali.

Denominazione	Max. carico ammissibile F_Z [2)] senza binario [kN]	Max. carico ammissibile F_Z [3)] con binario [kN]	Peso [kg/pz]	Conf. [pz]	Articolo
Squadretta di giunzione C 45	2,5	4,0	0,548	15	08123000
Squadretta di giunzione C 45 90°	2,5	4,0	0,361	15	08123200
Squadretta di giunzione C 45 180° [1)]	2,5	4,0	0,481	15	08123100

Piastra frontale 45

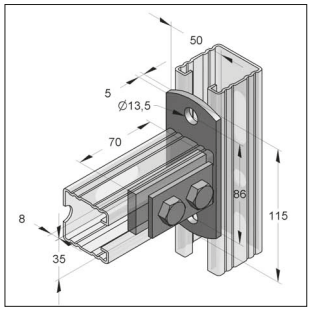

Piastra frontale 45

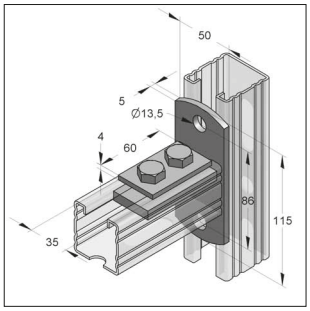

Piastra frontale 45 trasversale

Modello/Montaggio:

Tipo binario:	Profilo-C 45
Area d'impiego:	collegamenti di binari di montaggio - non deve essere utilizzato a soffitto o in posizione verticale (sospensione) - non deve essere utilizzato come mensola
Completo di:	piastre 2-fori 13 mm vite T.E. M12

Dati tecnici:

Materiale:	Acciaio
Tipo materiale:	S235JR
Finitura:	Zincatura galvanica (GALV)

Denominazione	Viti	Peso [kg/pz]	Conf. [pz]	Articolo
Piastra frontale 45	M12	0,491	25	081656601
Piastra frontale 45 trasversale	M12	0,491	25	081646501

NOTA: MEFA Italia si riserva il diritto di modificare senza preavviso le informazioni contenute nel presente catalogo e non è responsabile di eventuali errori di stampa e trascrizione.